Wasserwerk

Air Gap

US You need:
ES Elementos necesarios:
FR Vous aurez besoin de :
DE Sie benötigen:

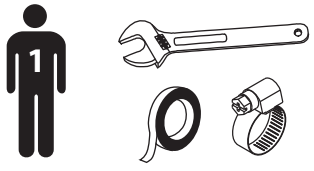

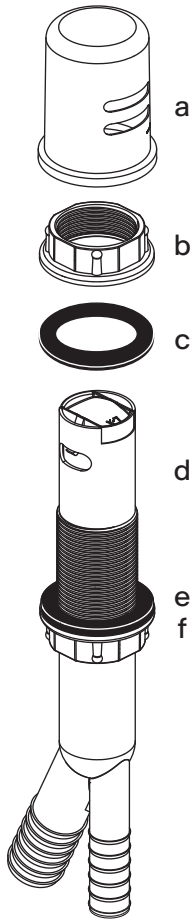

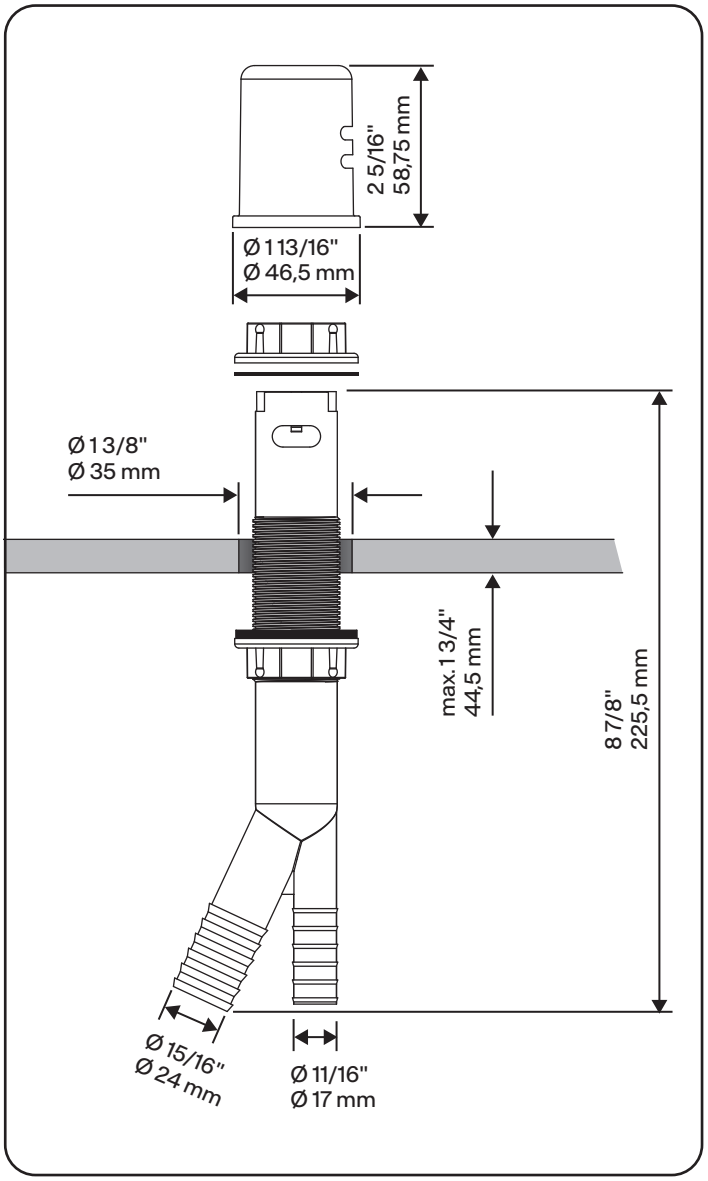

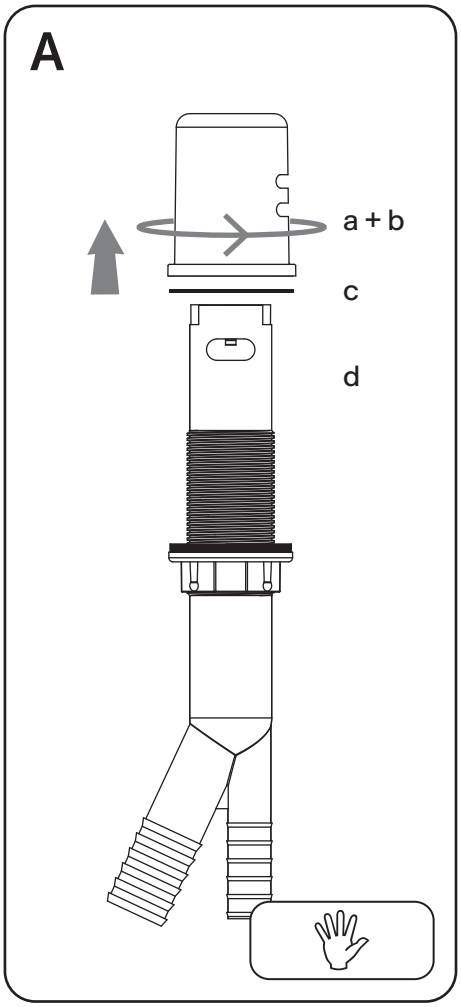
A
a + b
c
d

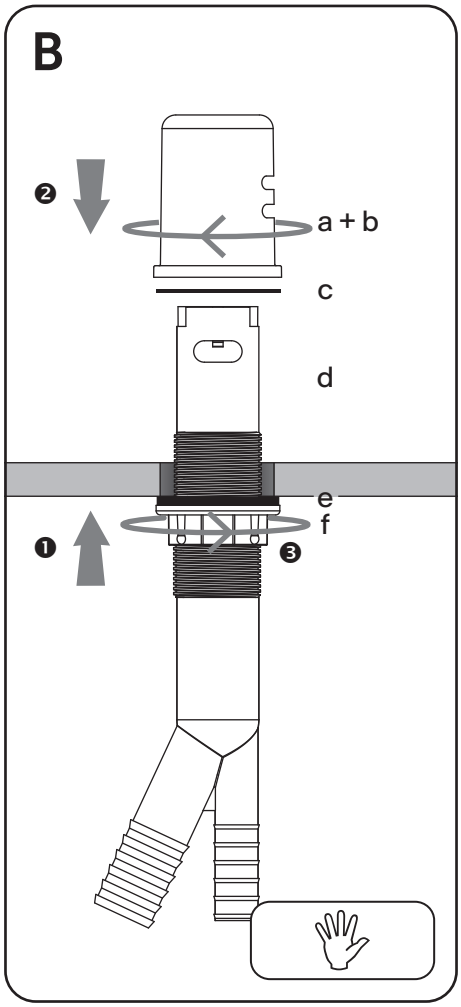
B
❷
a + b
c
d
e
f
❶
❸

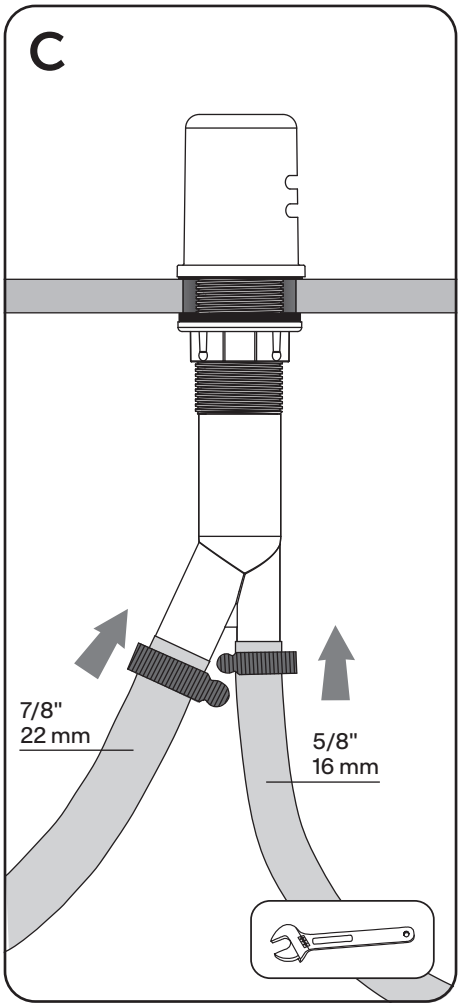
C
7/8"
22 mm
5/8"
16 mm

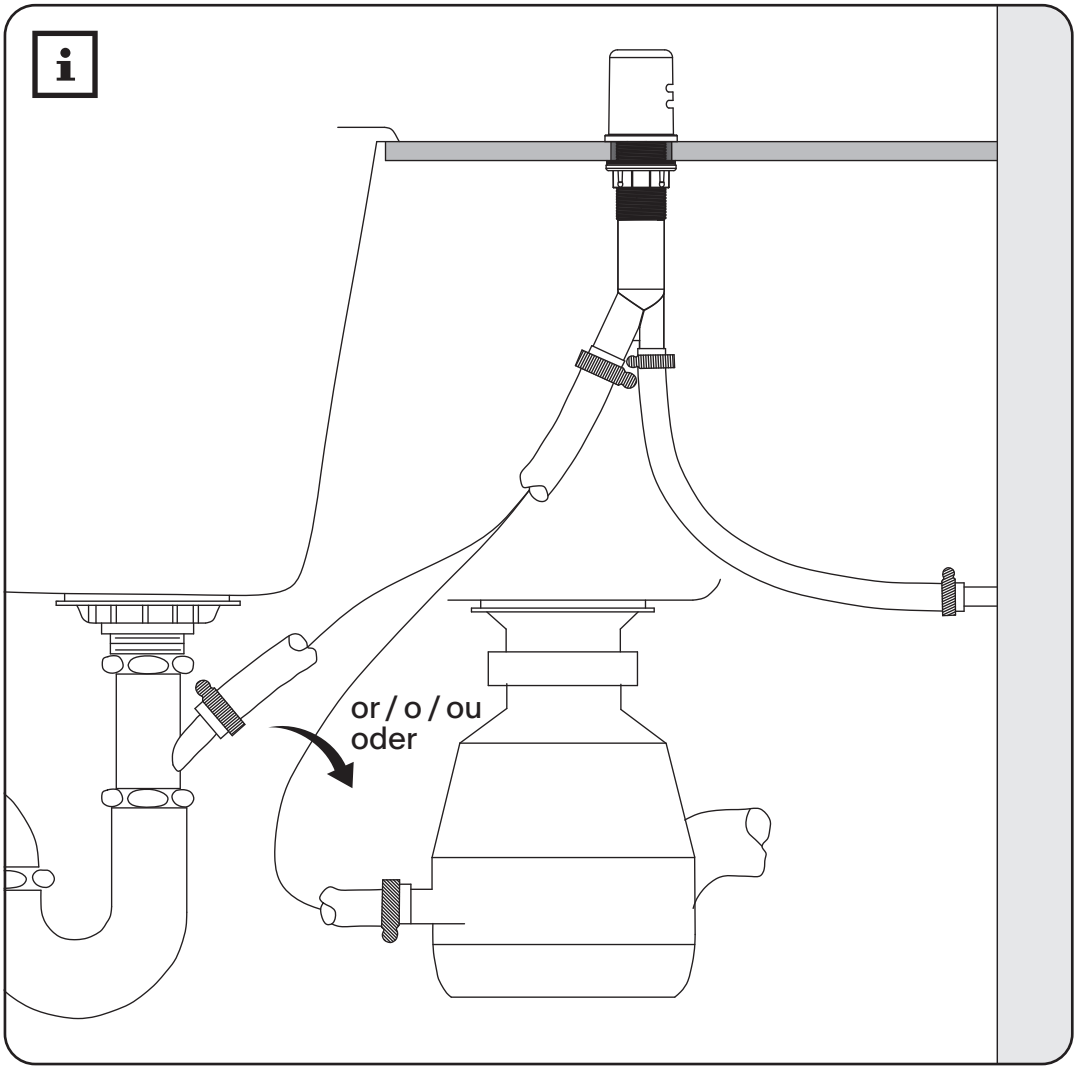
or / o / ou
oder

US

- The current local regulations must be followed during installation.
- Only allow experts carry out the installation work.
- The product is only to be used in private households.
- Chrome-plated surfaces/stainless steel look surfaces are sensitive to lime-dissolving agents, acidic cleaning agents and all kinds of abrasives.
- Never clean colored surfaces with abrasive, corrosive, or alcohol-based cleaners.
- Only clean your product with clear water and a soft cloth or a chamois.
- Disposal in accordance with current official regulations.

⚠ Safety notes
Do not carry out any independent repairs without consulting the manufacturer. Do not make any modifications to the product. Otherwise all liability and warranty claims shall be excluded.

Installation

A Remove the cap (a), ribbed nut (b) and seal (c).

B Insert the Air Gap (d) through the sink deck hole, leaving approximately ½"/12,7 mm of the body threads showing above sink deck.
Note: Back the ribbed nut (f) down if necessary.
Place the seal (c) on the body and screw the cap (a) including the ribbed nut (b) onto the body. The slotted opening of the cap must face the wall.
Note: The Air Gap is to be installed so that the flood level mark (F/L) is at or above the flood level of the sink or another receptable which may be connected to the drain into which the Air Gap discharges.

C Connect the dishwasher outlet hose to Air Gap inlet (smaller diameter leg) and to dishwasher outlet using hose clamps.
Connect the drain hose to Air Gap outlet (larger dimension leg) and to faucet or disposer using hose clamps.

ⓘ The illustrations may diff er from the product.

ES

- Durante el montaje y la puesta en marcha deben respetarse las normas de instalación locales vigentes.
- Por favor, permita que sea únicamente el personal profesional quien realice el montaje.
- Producto apto únicamente para su uso en hogares privados.
- Las superficies cromadas o con aspecto de acero inoxidable son sensibles a los agentes disolventes de la cal, a los productos de limpieza ácidos y a todo tipo de abrasivos.
- No limpie las superficies de color con productos de limpieza abrasivos, corrosivos o a base de alcohol.
- Limpie la producto únicamente con agua limpia y un paño suave o gamuza.
- La eliminación del producto debe efectuarse de acuerdo con la normativa oficial vigente.

⚠ Indicaciones de seguridad
No realice ninguna reparación independiente sin consultar al fabricante. No realice ninguna modificación en el producto.De lo contrario, quedará excluida cualquier responsabilidad y reclamación de garantía.

Instalación

A Retire el tapón (a), la tuerca roscada (b) y la junta (c). y la junta (c).

B Introduzca el entrehierro (d) a través del orificio de la encimera de forma que quede visible aproximadamente ½"/12,7 mm de la rosca por encima de la encimera.
Nota: Gire la tuerca roscada (f) hacia abajo si es necesario.
Coloque la junta (c) en la carcasa y enrosque la tapa (a) con la tuerca roscada (b) en la carcasa. La abertura ranurada de la tapa debe mirar hacia la pared.
Nota: El entrehierro debe instalarse de forma que la marca de agua (F/L) esté al nivel o por encima del nivel de agua del fregadero u otro recipiente que pueda conectarse al desagüe en el que desemboca el entrehierro.

C Conecte la manguera de desagüe del lavavajillas a la conexión más pequeña del Air Gap y a la conexión del lavavajillas utilizando abrazaderas para manguera.
Conecte la conexión más grande del Air Gap al desagüe utilizando abrazaderas de manguera, por ejemplo, al grifo o a un triturador de residuos.

ⓘ Las fi guras pueden diferir del producto.

FR

- Tenir compte des instructions de montage locales actuelles lors du montage et de la mise en service.
- Veuillez confier le montage à des personnes qualifiées.
- Ce produit est réservé à un usage domestique.
- Les surfaces chromées ou à l'aspect inox sont sensibles aux nettoyants anticalcaires, aux nettoyants acides ainsi qu'à tous les types d'abrasifs.
- Ne nettoyez jamais les surfaces colorées avec des produits nettoyants abrasifs, corrosifs ou à base d'alcool.
- Nettoyez uniquement vos produit à l'eau claire, avec un chiffon doux ou une peau de chamois.
- Élimination conformément aux réglementations légales actuelles en vigueur.

⚠ Consignes de sécurité
N'effectuez pas de réparations de votre propre chef sans avoir consulté le fabricant. Ne modifiez pas le produit. Les recours en responsabilité et en garantie seront alors exclus.

Installation

A Retirez le capuchon (a), l'écrou fileté (b) et le joint (c).

B Insérez l'Air Gap (d) dans le trou de la plaque de travail de manière à ce qu'environ ½"/12,7 mm du filetage soit visible au-dessus de la plaque.
Remarque : Tournez l'écrou fileté (f) vers le bas si nécessaire.
Placez le joint (c) sur le boîtier et vissez le capuchon (a), y compris l'écrou fileté (b), sur le boîtier. L'ouverture fendue du capuchon doit être orientée vers le mur.
Remarque : l'Air Gap doit être installé de manière à ce que le repère d'eau (F/L) se trouve au niveau ou au-dessus du niveau d'eau de l'évier ou de tout autre récipient pouvant être raccordé à l'évacuation dans laquelle l'Air Gap débouche.

C Raccordez le tuyau de vidange du lave-vaisselle au plus petit raccord de l'Air Gap et au raccord du lave-vaisselle à l'aide de colliers de serrage.
Raccordez le plus grand raccord du Air Gap à l'évacuation - par exemple au robinet ou à un broyeur de déchets - à l'aide de colliers de serrage.

ⓘ Les illustrations peuvent différer du produit.

DE

- Die aktuellen örtlichen Installationsvorschriften sind bei der Montage und Inbetriebnahme zu beachten.
- Bitte lassen Sie die Installation nur durch fachkundige Personen durchführen.
- Produkt nur zur Verwendung in Privathaushalten.
- Verchromte Oberflächen/Oberflächen in Edelstahloptik sind empfindlich gegenüber kalklösenden Mitteln, säurehaltigen Reinigungsmitteln und Scheuermitteln aller Art.
- Reinigen Sie farbige Oberflächen niemals mit scheuernden, ätzenden oder alkoholhaltigen Reinigern.
- Reinigen Sie das Produkt nur mit klarem Wasser und einem weichen Tuch oder einem Fensterleder.
- Entsorgung gemäß aktuellen behördlichen Vorschriften.

⚠ Sicherheitshinweise
Führen Sie keine eigenständigen Reparaturen ohne Rücksprache mit dem Hersteller aus. Führen Sie keine Modifizierungen am Produkt durch. Andernfalls sind Haftungs- und Garantieansprüche ausgeschlossen.

Installation

A Entfernen Sie die Kappe (a), die Gewindemutter (b) und die Dichtung (c).

B Führen Sie den Air Gap (d) durch das Loch in der Arbeitsplatte ein, so dass etwa ½"/12,7 mm des Gewindes über der Platte zu sehen ist.
Hinweis: Drehen Sie die Gewindemutter (f) bei Bedarf nach unten.
Setzen Sie die Dichtung (c) auf das Gehäuse und schrauben Sie die Kappe (a) inklusive der Gewindemutter (b) auf das Gehäuse. Die geschlitzte Öffnung des Kappe muss zur Wand zeigen.
Hinweis: Der Air Gap ist so einzubauen, dass sich die Wassermarke (F/L) auf oder über dem Wasserniveau des Spülbeckens oder eines anderen Gefäßes befindet, das an den Abfluss angeschlossen werden kann, in den der Air Gap mündet.

C Schließen Sie den Ablaufschlauch des Geschirrspülers mit Schlauchschellen an den kleineren Anschluss des Air Gaps und an den Anschluss am Geschirrspüler an.
Verbinden Sie den größeren Anschluss des Air Gaps mit Schlauchschellen mit dem Abfluss – z. B. an der Armatur oder einem Abfallzerkleinerer.

ⓘ Die Abbildungen können vom Produkt abweichen.

W. Kirchhoff Inc.
5126 South Royal Atlanta Drive | Tucker, GA 30084 | USA
wasserwerk-us.com | support@wasserwerk-us.com

WW_Air Gap_USW_FJS_0425